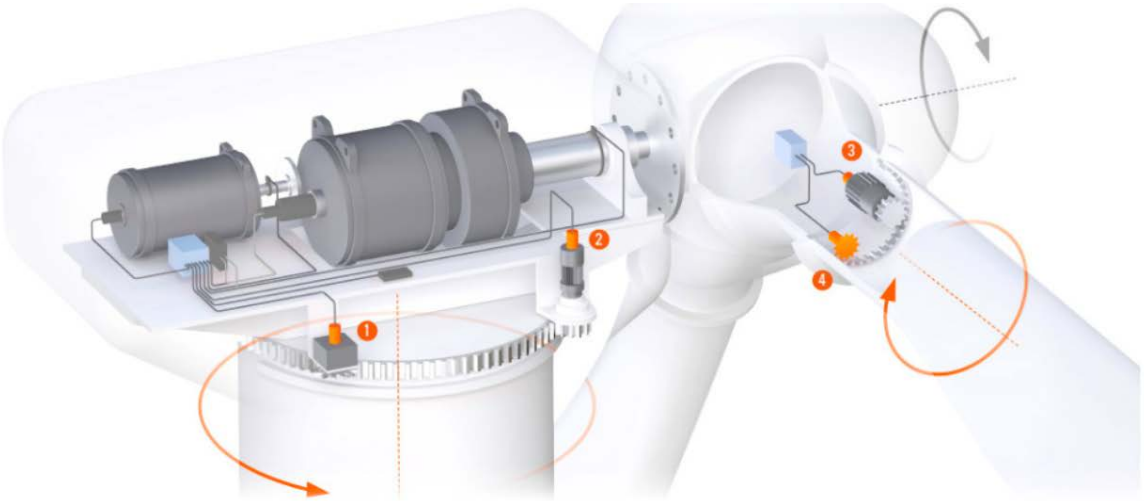

Контрол при вятърни турбини.

Вятърните турбини постигат максимална ефективност чрез точно позициониране на лопатките на ротора и чрез и оптимално проследяване на посоката на вятъра и завъртане на кабината. Здравите и надеждни енкодери Kübler успешно се използват за тези задачи от десетилетия в морски и офшорни вятърни паркове. Известните производители се доверяват на продуктите и опита на Kübler.
С удоволствие се сблъскваме и с индивидуалните предизвикателства и прилагаме модификации и специални решения бързо и лесно.

Контрол на наклона

Тези енкодери са особено подходящи за точно позициониране на лопатките на ротора и по този начин се постига по-голяма ефективност на системата.
Те са с максимална здравина, точност и надеждност.

3 Pitch motor control multiturn encoders

- Mechanical gears
- Optical – precise
- Dimension of ø 58 mm
- Total resolution max. 29 bits

To the Sendix 58XX ›

3 Pitch motor control multiturn encoders

- Electronic multiturn
- Economical and sturdy
- Dimension of ø 36 ... 58 mm
- Total resolution max. 41 bits

To the Sendix F36 / F58 ›

4 Blade angle monitoring

- Complete system
- Multiturn encoder
- Robust bearing unit
- Mounting bracket and drive gear wheel

To the Sendix 5863 ›

Контрол на азимута

Инкрементални и абсолютни енкодери са на разположение, като решение за оптимално проследяване на посоката на вятъра и завъртането на кабината на вятърните турбини.
Те са с максимална здравина, точност и надеждност.

1 Azimuth control
position detection

- Multiturn encoder
- Magnetic – sturdy
- Dimension of ø 36 mm
- Total resolution max. 41 bits

To the Sendix M36 ›

2 Azimuth motor control
speed measuring

- Incremental encoder
- Optical – precise
- Dimension of ø 58 mm
- Resolution max. 5000 ppr.

To the Sendix 5000 / 5020 ›

Източник: Fritz KÜBLER GmbH
Съставил: Димитър Атанасов©
СЕНЗОМАТ ООД